SageGlass
SAINT-GOBAIN

Fiche produit :
Boîtier de dérivation

Le boîtier de dérivation sert de jonction entre le câble à 8 conducteurs et les câbles d'extension vitrage, ce qui permet d'augmenter la distance maximale entre les vitrages et les tableaux de commande.

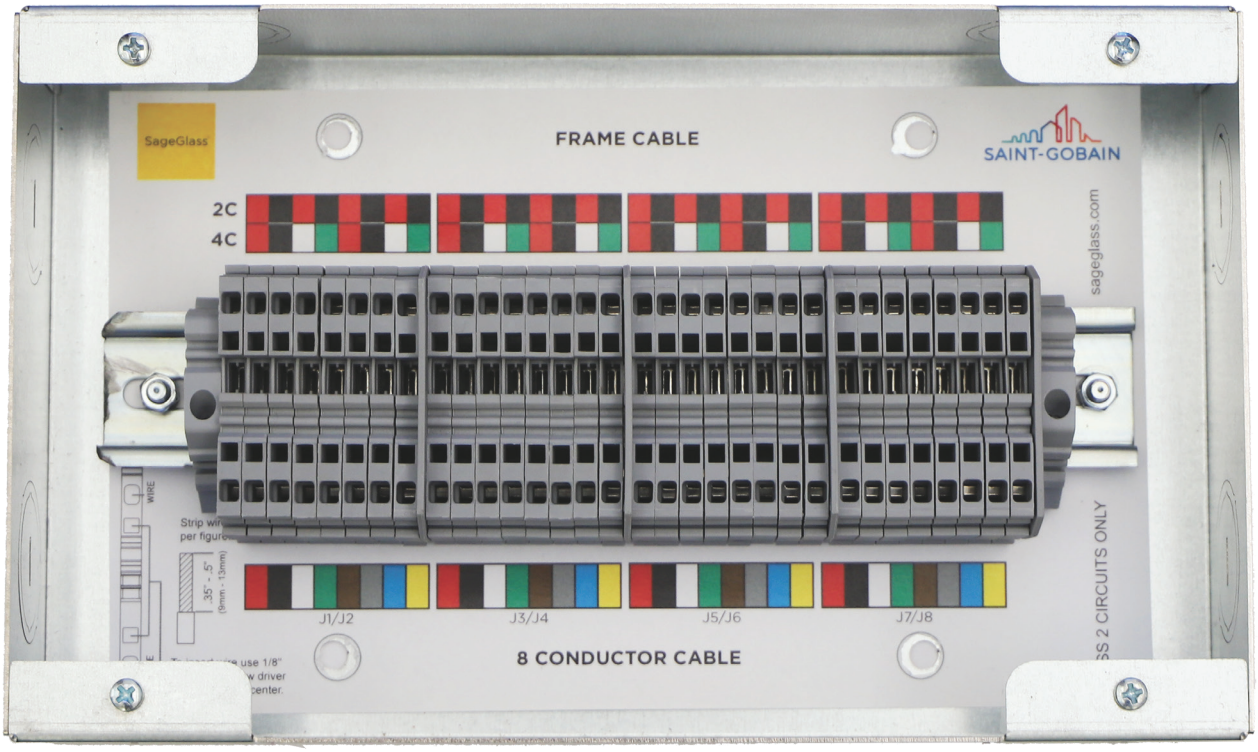

Dimensions du produit

Numéro de référence	Dimensions		
	Largeur	Longueur	Hauteur
300-1179-001	155 mm	257 mm	61 mm

Un boîtier de dérivation par contrôleur. Le nombre total de terminaisons est de 64 par boîtier de dérivation.

SAINT-GOBAIN

L'ensemble comprend

1. Boîtier de dérivation
2. 4 vis de fixation avec chevilles

Outils et matériel requis

1. Tournevis cruciforme
2. Tournevis plat pour la connexion dans les borniers

Documentation complémentaire

Veuillez consulter les fiches produits SageGlass pour obtenir des informations plus précises sur les composants du système de contrôle.

Configuration système requise

1. Un câble à 8 conducteurs est utilisé pour réaliser la liaison entre un boîtier de dérivation et le tableau de commande.

2. Conditions ambiantes : de 0 °C à 40 °C et de 0 % à 90 % d'humidité relative, sans condensation.

3. Tous les câbles fournis par SageGlass doivent être placés pendant 24 heures à la température ambiante de la pièce avant d'être posés et ne doivent jamais être installés lorsque la température est inférieure à 0 °C.

4. Le boîtier de dérivation doit être installé dans un endroit accessible et selon la longueur du câble d'extension vitrage, à une distance maximale de 23 mètres des vitrages. Pour plus de détails, veuillez consulter le tableau ci-dessous. Le boîtier de dérivation peut être installé en saillie ou encastré.

Exigences relatives à l'installation

Le boîtier de dérivation doit être installé dans un endroit accessible et selon la longueur du câble d'extension vitrage, à une distance maximale de 23 mètres des vitrages. Pour plus de détails, veuillez consulter le tableau ci-dessous. Le boîtier de dérivation peut être intallé en saillie ou encastré.

Distance entre le boîtier de dérivation et les vitrages	Nombre de câbles d'extension max. par Boîtier de dérivation	Nombre de conducteurs	Numéro de référence du câble d'extension vitrage	Longueur max. de câble à 8 conducteurs
15 m	16	2	330-0007-007	90 m
	8	4	330-0011-007	
23 m	16	2	330-0007-008	60 m
	8	4	330-0011-008	

Installation

Placer le boîtier de dérivation conformément au schéma de câblage en s'assurant que l'emplacement choisi respecte les limites de longueur du câble d'extension vitrage.

Étape 1 :

Retirer temporairement le capot avant (1) pour accéder aux trous de fixation (2) en passant par l'intérieur.

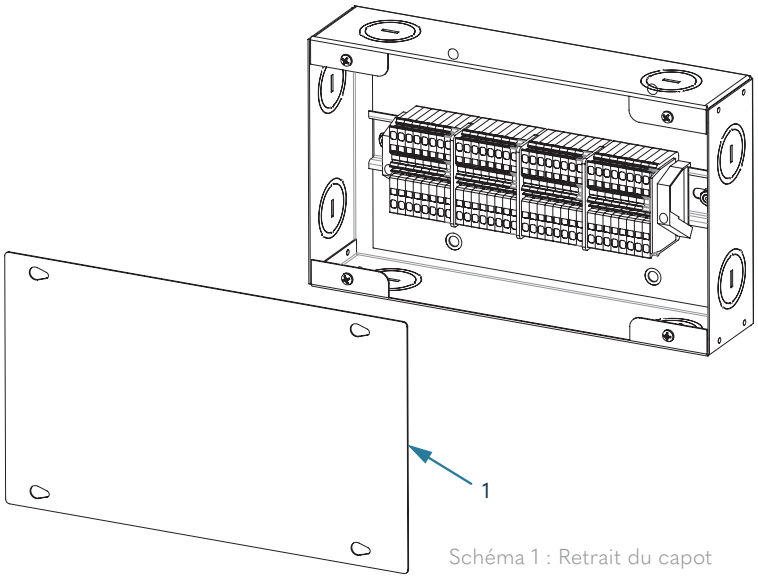

Schéma 1 : Retrait du capot

Étape 2 :

Utiliser les quatre trous de fixation pour marquer l'endroit où les trous doivent être percés.

Étape 3 :

Fixer le boîtier sur la surface sélectionnée avec les quatre vis et, si nécessaire, avec les chevilles incluses.

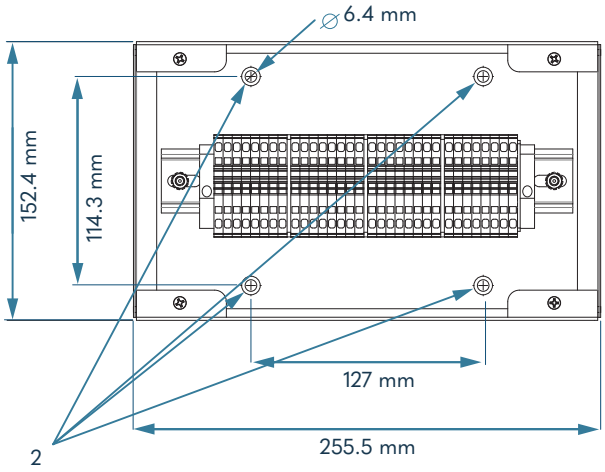

Schéma 2 : Dimensions de montage

Câblage du boîtier de dérivation

Étape 1 :

Retirer de 9 à 13 mm de gaine isolante pour effectuer le raccordement, puis insérer les fils dans les bornes en utilisant un tournevis plat. Insérer le tournevis et l'incliner vers le centre du bornier.

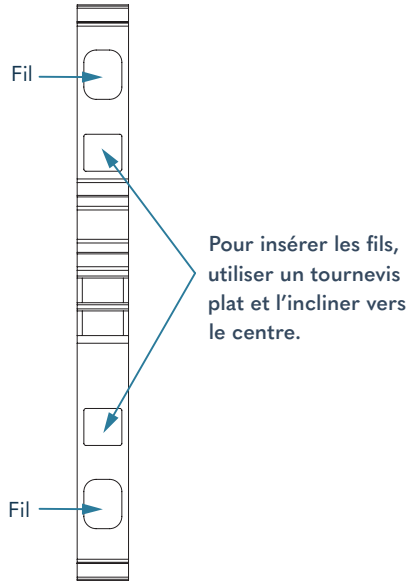

Schéma 3: Câblage duboîtier de dérivation

Étape 2 :

Se reporter au schéma de câblage SageGlass pour connaître l'emplacement exact des câbles. Afin de garantir un câblage approprié, une étiquette codée par couleur située dans le boîtier de dérivation peut servir de guide

Schéma 4: Couleurs des câbles d'extension vitrage

Schéma 5 : Couleurs des câbles à 8 conducteurs

Étape 3 :

Remettre le capot lorsque tout est terminé.

Bernstrasse 43 • 3175 Flamatt • Switzerland • +41 31 336 81 00

© SAGE Electrochromics, Inc. Tous droits réservés. SageGlass est une marque déposée de SAGE Electrochromics, Inc. SCS-166.2