SageGlass
SAINT-GOBAIN

Produktdatenblatt:
Verteilerkasten

Der Verteilerkasten fungiert als Knotenpunkt zwischen 8-Leiter Kabeln und Rahmenkabeln. Mit diesem Gerät kann die Gesamtlänge der Kabelverbindung erhöht werden.

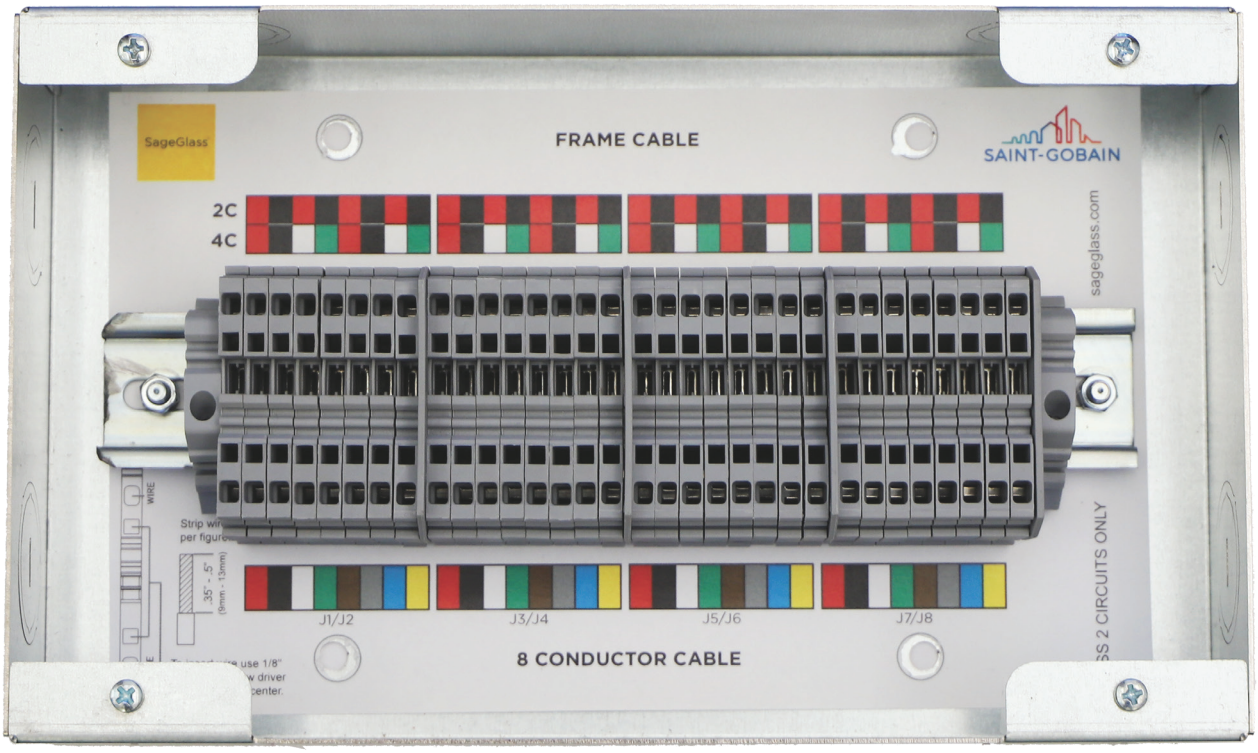

Abmessungen und technische Daten

Tellenummer	Abmessungen der Verpackung		
	Breite	Länge	Tiefe
300-1179-001	155 mm	257 mm	61 mm

Ein Verteilerkasten pro Controller. Im Verteilerkasten können bis zu 64 Leiter angeschlossen werden.

SAINT-GOBAIN

Lieferumfang

1. Verteilerkasten
2. 4 Befestigungsschrauben mit Dübeln

Benötigtes Werkzeug und Material

1. Phillips-Kreuzschlitzschraubendreher in Grösse 2 (oder Akkuschrauber mit Phillips-Bit in Grösse 2)
2. Schlitzschraubendreher, 3,2 mm, für Kabelklemmen an Klemmleiste

Zusätzliche Dokumentation

Konsultieren Sie die Datenblätter von SageGlass. Diese enhtalten detaillierte Informationen zu den Bestandteilen des Steuerungssystems.

Systemanforderungen

1. Zur Überbrückung zwischen Verteilerkasten und Steuerungspanel wird ein 8-Leiter Kabel verwendet. Keines der beiden Enden des 8-Leiter Kabels ist vorkonfektioniert, da die Enden der Leiter direkt an die farblich entsprechend codierten Klemmen im Steuerungspanel bzw. im Verteilerkasten angeschlossen werden.

2. Umgebungsbedingungen: 0 °C bis 40 °C und 0 % bis 90 % relative Luftfeuchtigkeit, nicht kondensierend.

3. Alle von SageGlass mitgelieferten Kabel müssen vor der Installation für 24 Stunden in einem klimatisierten Raum bei Raumtemperatur gelagert werden und dürfen nie bei Umgebungstemperaturen unter 0 °C installiert werden.

Voraussetzungen für die Installation

Der Verteilerkasten muss an einem zugänglichen Ort und unter Einhaltung der maximal zulässigen Länge der Rahmenkabel von maximal 23 m in Bezug auf die Entfernung zu den ISO-Gläsern installiert werden. Weitere Informationen finden Sie in der nachfolgenden Tabelle. Der Verteilerkasten kann auf oder unter Putz montiert werden.

Entfernung zwischen ISO-Gläsern & Verteilerkasten	Max. Anzahl Rahmenkabeln pro Verteilerkasten	Anzahl Leiter	Rahmenkabel Teilenummer	Max. Länge 8-Leiter Kabel
15 m	16	2	330-0007-007	90 m
	8	4	330-0011-007	
23 m	16	2	330-0007-008	60 m
	8	4	330-0011-008	

Installieren des Verteilerkastens

Positionieren Sie den Verteilerkasten entsprechend dem Schaltplan und stellen Sie sicher, dass der Montageort so gewählt ist, dass die maximal zulässigen Kabellängen der Rahmenkabel nicht überschritten werden.

Schritt 1:

Entfernen Sie vorübergehend die Frontabdeckung (1), um die Montageöffnungen (2) an der Innenseite freizulegen.

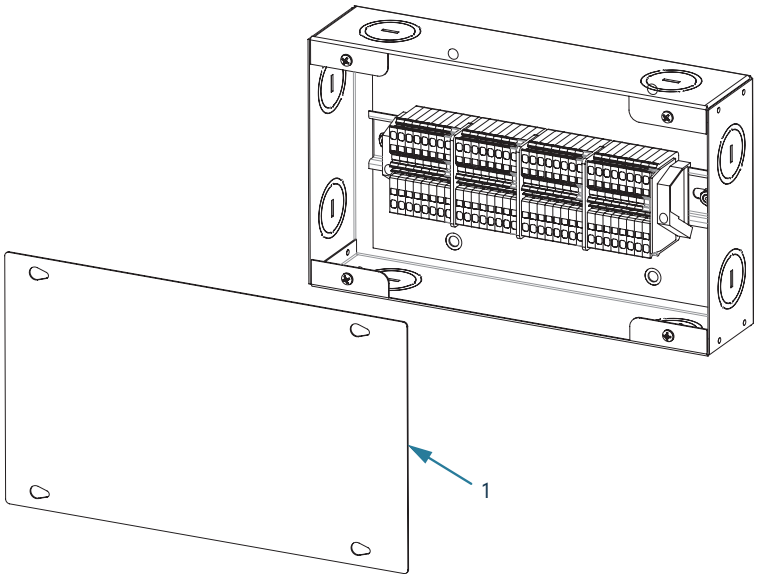

Abbildung 1: Entfernen der Abdeckung

Schritt 2:

Bringen Sie anhand der vier Montageöffnungen Markierungen für die Bohrungen an.

Schritt 3:

Befestigen Sie den Verteilerkasten anhand der dafür vorgesehenen Öffnungen mit den vier Schrauben und ggf. mit Dübeln an der jeweiligen Oberfläche.

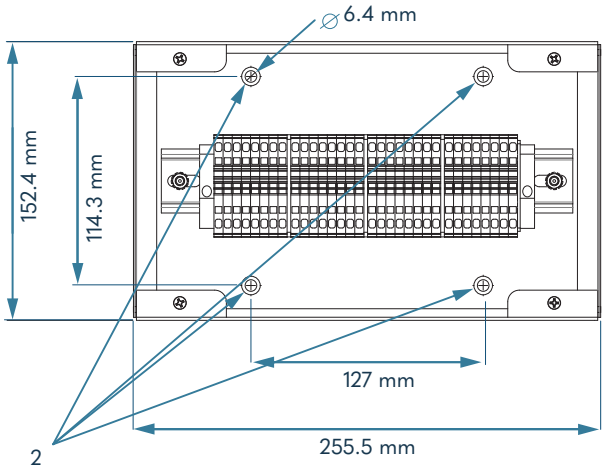

Abbildung 2: Montagemasse

Verkabeln des Verteilerkastens

Schritt 1:

Isolieren Sie die Leiter auf einer Länge von 9 bis 13 mm ab und schliessen Sie sie an die Klemmen an. Zum Anklemmen der Kabelenden ist ein Schlitzschraubendreher der Grösse 3,2 mm zu verwenden. Führen Sie die Klinge des Schraubendrehers in die dafür vorgesehene Öffnung ein und kippen Sie ihn zur Mitte der Klemmenleiste.

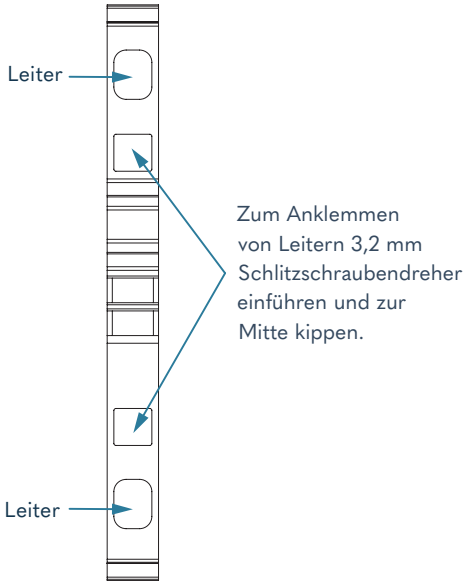

Abbildung 3: Verkabeln des Verteilerkastens

Schritt 2:

Konsultieren Sie für die genauen Positionen der Kabel den Schaltplan von SageGlass. Als Verkabelungsanleitung und zur Kontrolle des ordnungsgemässen Anschlusses kann der Aufkleber mit den Farbcodes im Verteilerkasten herangezogen werden.

Abbildung 4: Farben der Rahmenkabel

Abbildung 5: Farben der 8-leiter Kabel

Schritt 3:

Setzen Sie nach Abschluss der Verkabelungsarbeiten die Abdeckung wieder auf.

Bernstrasse 43 • 3175 Flamatt • Switzerland • +41 31 336 81 00
© SAGE Electrochromics, Inc. Alle Rechte vorbehalten. SageGlass ist eine eingetragene Marke von SAGE Electrochromics, Inc. SCS-165.2