SageGlass®

MANUEL UTILISATEUR
ÉCRAN TACTILE MURAL

Version du logiciel 2.1.0

sageglass.com/fr/documents

SAINT-GOBAIN

TABLE DES MATIÈRES

Introduction 3

Écran principal 3

Écran Rooms (Pièces) *(si applicable)* 4

Qu'est-ce que le statut de la pièce ? 4

Écran Zones 5

Auto Mode (Mode Auto) 5

Réglage du niveau de teinte 5

Écran Scenes (Scènes) 6

Auto Mode (Mode Auto) 6

Sélectionner une scène 6

Écran Wall Touch Panel Settings (Paramètres de l'écran tactile mural) 7

Paramètres 7

Écran de verrouillage par code PIN 8

Déverrouiller l'écran 8

Dépannage 9

INTRODUCTION

L'écran tactile mural permet de régler manuellement le niveau de teinte du vitrage dynamique SageGlass®. Bien que le système SageGlass fonctionne automatiquement (sur la base de facteurs prédictifs et des données fournies par les capteurs), les utilisateurs peuvent reprendre le contrôle manuel de la teinte des vitrages en fonction de leurs besoins, en contrôlant des « zones », c'est-à-dire des groupes de vitrages. Par exemple, le vitrage peut être entièrement teinté afin d'optimiser les conditions visuelles d'une salle de conférence dans laquelle on souhaiterait projeter une présentation.

En principe, l'écran tactile mural se trouve près des zones vitrées qu'il commande. Il est généralement encastré dans un mur, mais peut également être intégré dans un boîtier.

Les écrans tactiles muraux SageGlass sont posés lors de la construction de l'immeuble. Vous n'avez rien de plus à faire. (Les instructions d'installation sont disponibles dans la fiche produit Écran tactile mural SageGlass.)

ÉCRAN PRINCIPAL

Appuyez n'importe où sur l'écran pour le sortir de l'état de veille. (Lorsque l'écran tactile mural est inactif, il devient sombre et peut sembler éteint ou non alimenté.)

L'écran principal apparaît. Il affiche l'heure et la date actuelles, la course du soleil et permet d'accéder aux paramètres de l'écran tactile.

Pour régler les teintes des fenêtres, appuyez n'importe où sur l'écran. L'écran Rooms (Pièces) ou Zones apparaît.

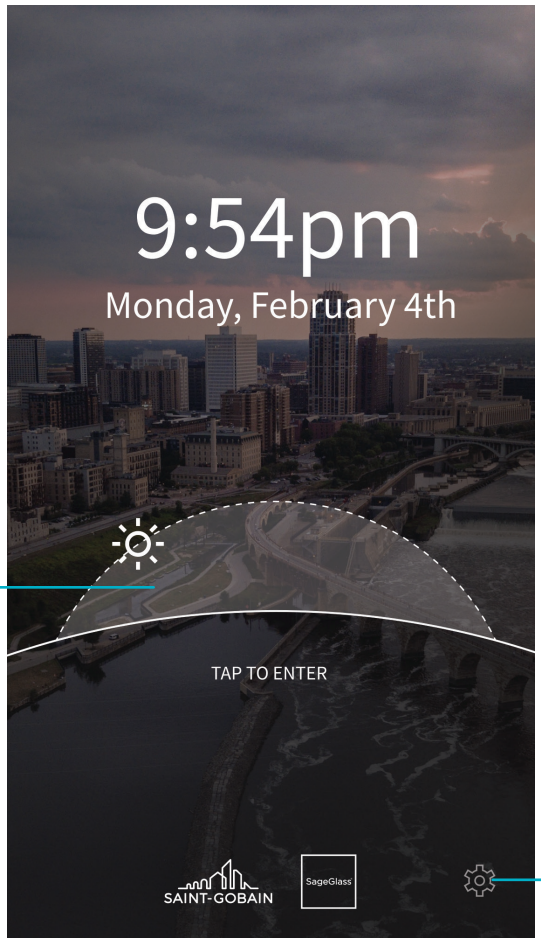

Pour accéder aux paramètres, appuyez sur l'icône d'engrenage. L'écran Wall Touch Panel Settings (Paramètres de l'écran tactile mural) apparaît.

Lorsque vous appuyez sur l'écran principal, apparaît l'écran Rooms (Pièces) (si votre écran tactile mural commande plus d'une pièce) ou l'écran Zones (si votre appareil commande une seule pièce).

ÉCRAN ROOMS (PIÈCES)

Chaque pièce dont les fenêtres sont commandées par l'écran tactile mural est visible sur l'écran Rooms (Pièces). Vont alors s'afficher :

- le nom de la pièce ;
- le nombre de zones dans la pièce ;
- le statut de la pièce.

QU'EST-CE QUE LE STATUT DE LA PIÈCE ?

L'**Auto Mode (Mode Auto)** indique les zones qui fonctionnent automatiquement et celles qui fonctionnent selon les paramètres entrés par un utilisateur (forçage manuel).

- **ON (ACTIF) (vert)**. Chaque zone de cette pièce fonctionne automatiquement.
- **ACTIVE ON # OF # ZONES (ACTIF DANS # ZONES SUR #) (jaune)**. Certaines zones (sur un nombre total de # zones dans la pièce) fonctionnent en mode automatique. Les autres zones fonctionnent en forçage manuel.
- **OFF (INACTIF) (gris).** Toutes les zones de cette pièce fonctionnent en forçage manuel.

Une **Scene (Scène)** est une configuration de teinte personnalisée qui a été paramétrée. Si une scène est active, le bouton vert affiche son nom. Une scène est généralement destinée à être vue de l'extérieur du bâtiment sur une vaste surface. De l'intérieur, l'aspect d'une pièce peut sembler ne pas être en adéquation avec l'environnement extérieur, mais cela est voulu.

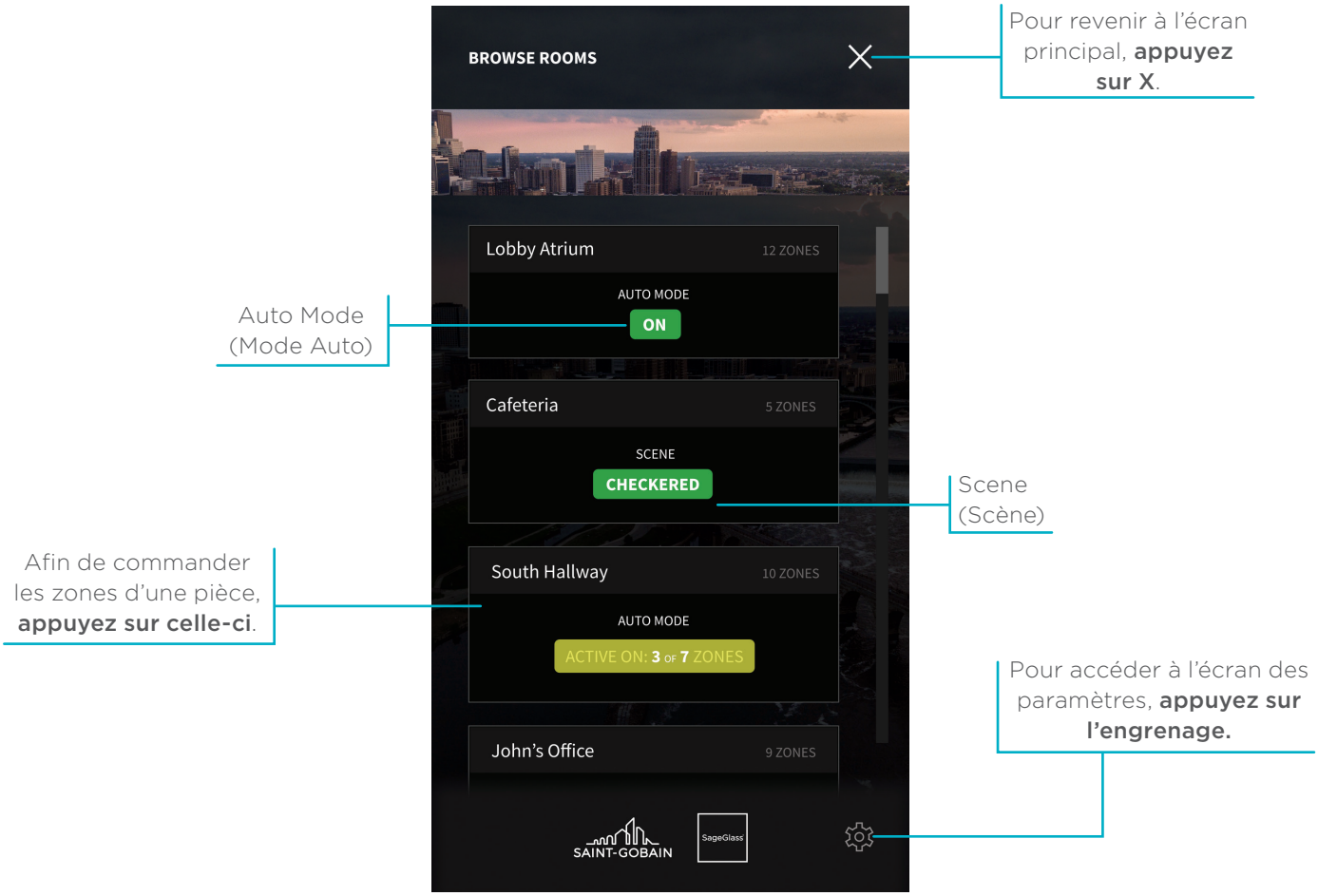

ÉCRAN ZONES

Sur l'écran Zones, les niveaux de teinte disponibles pour chaque zone s'affichent. Ils varient selon le produit :

Niveau de teinte	SageGlass	SageGlass Harmony™
Clair	√	√
Léger	√	√
Moyen	√	√
Maximal	√	√
Maximal à clair (dégradé)		√
Clair à maximal (dégradé)		√
Léger à clair (dégradé)		√
Clair à léger (dégradé)		√

AUTO MODE (MODE AUTO)

L'**Auto Mode (Mode Auto)** indique les zones se teintant automatiquement (par rapport à celles fonctionnant selon les paramètres entrés par forçage par l'utilisateur).

RÉGLAGE DU NIVEAU DE TEINTE

Pour régler la teinte d'une zone, appuyez sur la **vignette du niveau de teinte** souhaité.

- Si le contour de la vignette est vert et comporte **trois points**, le système est en train de passer à ce niveau de teinte.
- Si le contour de la vignette est vert et comporte une **coche**, le système est sur ce niveau de teinte.

Les commandes saisies pendant une transition de teinte seront mises en file d'attente, et seule la dernière commande entrée sera conservée dans la file d'attente. Lorsque la transition en cours est terminée, le système exécute la commande de teinte suivante. Dans ce cas de figure, la durée de transition totale peut être plus longue qu'à l'accoutumée.

Pour mettre toutes les zones de la pièce en mode automatique, appuyez sur **Enable All (Tout activer).**

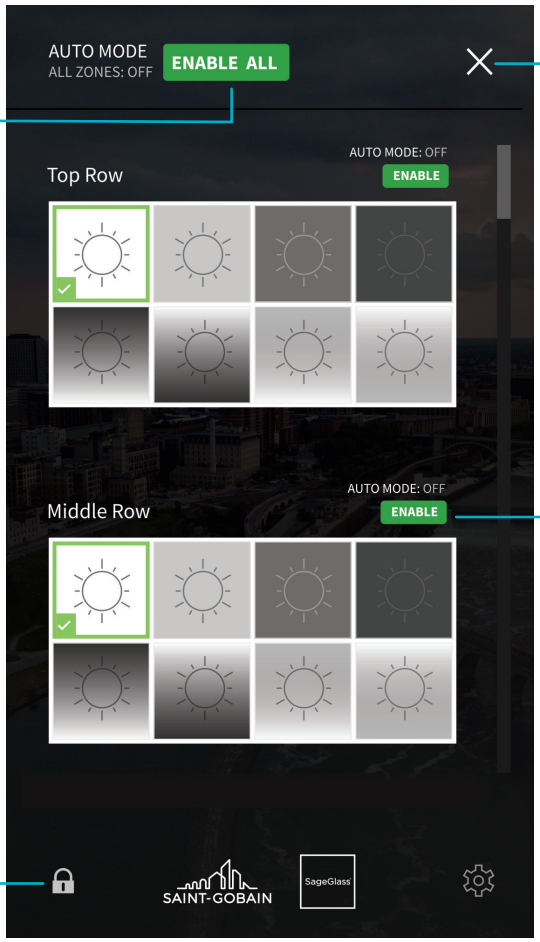

Pour revenir à l'écran principal, **appuyez sur X**.

Pour mettre une zone en mode automatique, appuyez sur le bouton vert **Enable (Activer).**

Pour activer/désactiver les commandes, **appuyez sur le cadenas**.

ÉCRAN SCENES (SCÈNES)

Sur l'écran Scenes (Scènes), il est possible de voir les scènes disponibles, c'est-à-dire les configurations de teintes personnalisées paramétrées préalablement. Elles sont généralement constituées de plusieurs vitrages isolants. Dans l'exemple fourni ici, on considère des scènes créées pour un bâtiment commercial.

AUTO MODE (MODE AUTO)

L'**Auto Mode (Mode Auto)** indique les zones se teintant automatiquement (par rapport à celles fonctionnant selon les paramètres entrés par forçage par l'utilisateur).

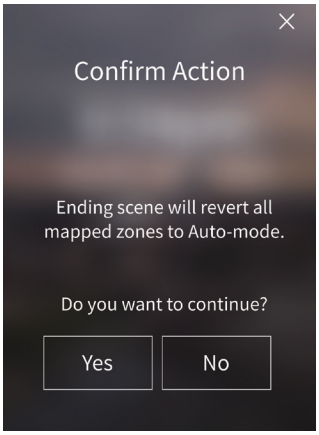

Pour annuler une scène et mettre toutes les zones de la pièce en mode automatique, appuyez sur **Enable All (Tout activer).**

L'écran Confirm Action (Confirmer action) apparaît. Pour activer le mode automatique pour toutes les zones, appuyez sur **Yes (Oui)**. Pour rester sur la scène, appuyez sur **No (Non)** ou appuyez sur **X.**

SÉLECTIONNER UNE SCÈNE

Pour sélectionner une scène, **appuyez sur son nom**. Une coche apparaît à côté de la scène active.

Cet écran ne permet pas de créer de nouvelles scènes. Pour créer ou modifier une scène, contactez l'équipe SageGlass.

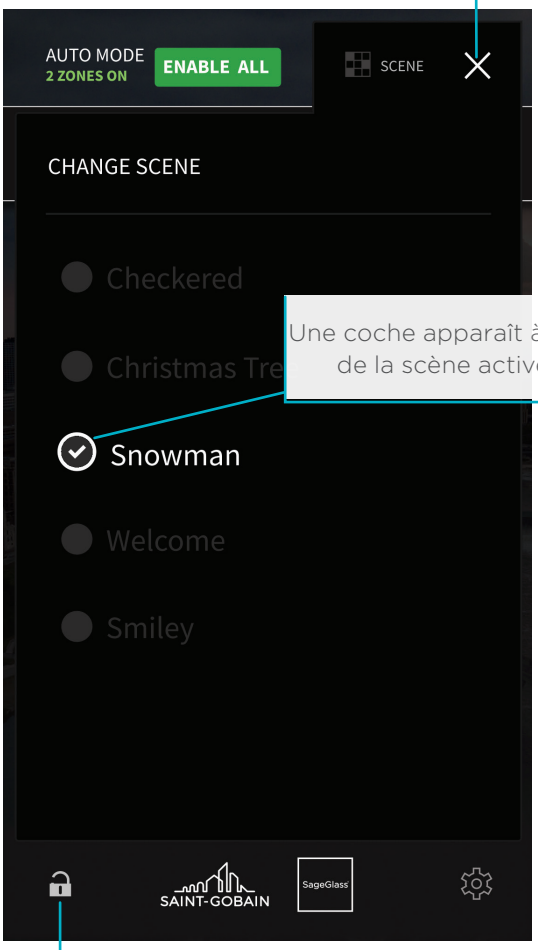

ÉCRAN WALL TOUCH PANEL SETTINGS (PARAMÈTRES DE L'ÉCRAN TACTILE MURAL)

Les options offertes par cet écran tactile mural s'affichent sur l'écran Wall Touch Panel Settings (Paramètres de l'écran tactile mural).

PARAMÈTRES

Pour régler la luminosité de l'écran, **appuyez sur le curseur Wall Touch Panel Brightness (Luminosité de l'écran tactile mural), puis faites-le glisser**.

Pour régler l'écran tactile mural pour qu'il s'assombrisse après un certain laps de temps, **appuyez sur le curseur Sleep After (En veille après), puis faites-le glisser**.

Pour sélectionner le style de l'écran, **appuyez sur l'une des options Visual Style (Style)**.

Override Confirmation (Confirmer forçage) :

- Lorsqu'elle est réglée sur **ON (ACTIF)**, cette option fait apparaître une fenêtre de confirmation si un utilisateur sélectionne un niveau de teinte sur l'écran Zones. Cela permet d'éviter de modifier la teinte par mégarde.
- Lorsque l'option est réglée sur **OFF (INACTIF)**, les modifications du niveau de teinte démarrent immédiatement et l'utilisateur ne reçoit pas de fenêtre de confirmation.

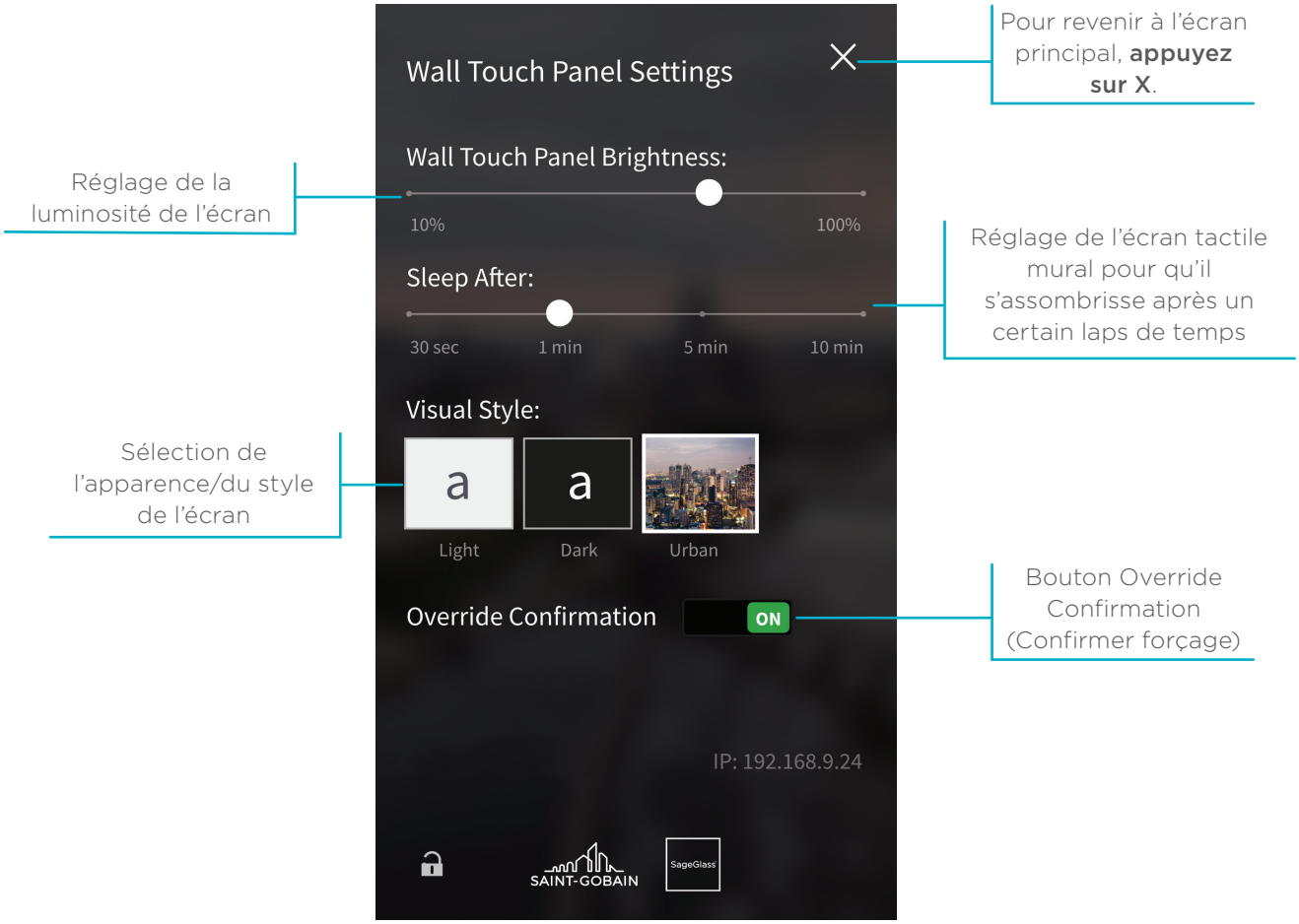

ÉCRAN DE VERROUILLAGE PAR CODE PIN

La fonction de verrouillage par code PIN permet de garantir que seuls les utilisateurs autorisés peuvent avoir accès aux commandes de l'écran tactile mural. Tous les utilisateurs peuvent consulter le statut en cours des pièces et des zones, même lorsque l'appareil est verrouillé. Cette fonction peut s'avérer utile lorsque l'accès physique à l'écran tactile mural n'est pas protégé. (Cette fonction est activée ou désactivée au niveau du système et ne peut pas être modifiée sur l'écran tactile mural.)

Lorsqu'un écran est verrouillé, une **icône de cadenas fermé** est visible dans le coin inférieur gauche.

DÉVERROUILLER L'ÉCRAN

Appuyez sur l'icône de cadenas. L'écran de saisie du code PIN s'affiche. **Tapez le code PIN à 4 chiffres** pour accéder aux commandes.

Si le code PIN a été saisi correctement, l'écran de commande est déverrouillé.

Si le code PIN n'a pas été saisi correctement, vous pouvez réessayer. Si un mauvais code PIN est saisi 3 fois de suite, l'écran se verrouille et se « met au repos » pendant 5 minutes. Une fois les 5 minutes écoulées, vous pouvez réessayer de saisir le code PIN.

Si vous devez impérativement déverrouiller l'appareil mais que vous n'arrivez pas à entrer le bon code PIN, contactez l'équipe SageGlass.

Le fait d'appuyer sur l'**icône de cadenas ouverte** sur n'importe quel écran verrouille l'accès aux commandes sur tous les écrans de l'appareil.

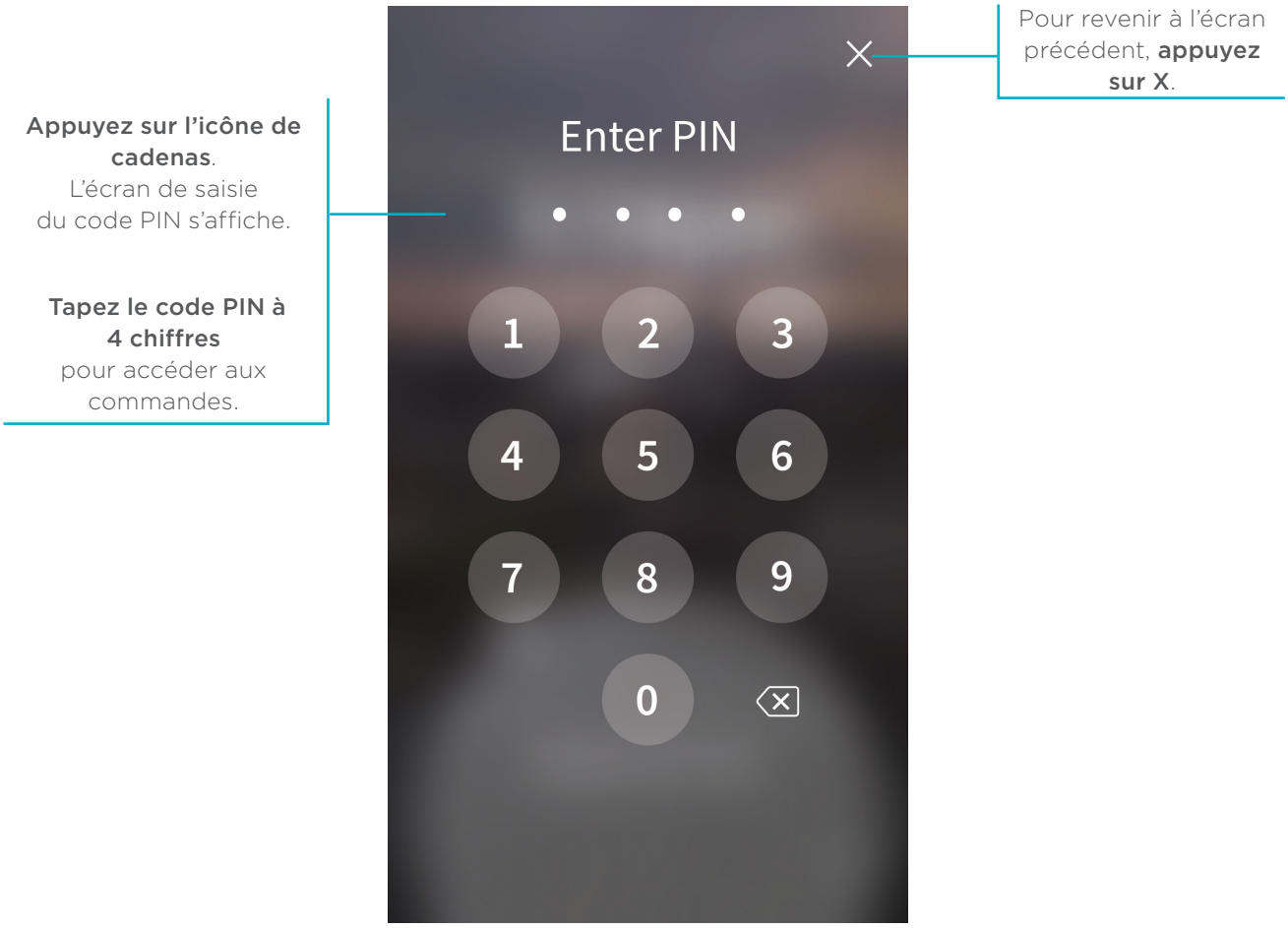

DÉPANNAGE

Si l'écran tactile mural ne sort pas de l'état de veille lorsque vous appuyez dessus, procédez comme suit pour vous assurer qu'il est correctement connecté :

1. Saisissez fermement les bords opposés du cadre et tirez l'écran perpendiculairement pour le détacher du support de montage.

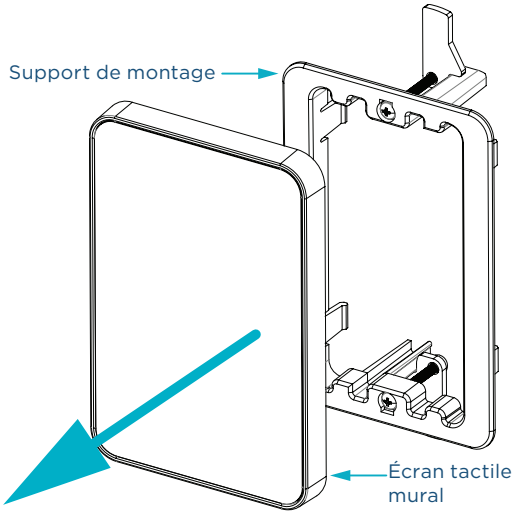

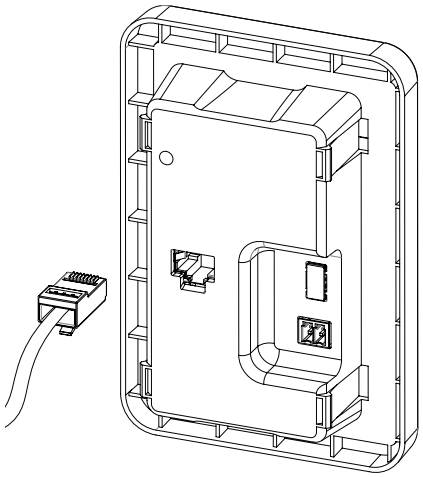

2. Regardez à l'arrière de l'écran et vérifiez qu'un câble Ethernet est bien connecté.

3. Assurez-vous que le câble n'est pas endommagé et que les fils du connecteur ne sont pas visibles.

4. Mettez l'écran tactile sous tension en débranchant le câble Ethernet et en le rebranchant. Assurez-vous que le connecteur du câble est bien inséré dans le port se trouvant à l'arrière de l'écran.

5. Réinstallez l'écran tactile en appuyant dessus fermement contre le support de montage.

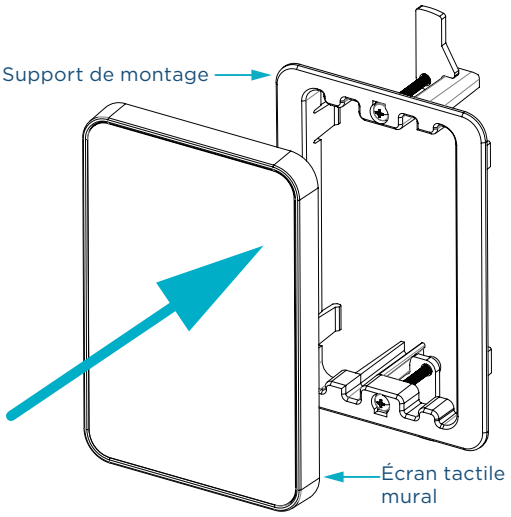

Si cette procédure a fonctionné, l'**écran principal** doit apparaître.

Si l'**écran principal** n'apparaît toujours pas, contactez votre équipe de maintenance. Elle vérifiera si le système est sous tension.

SageGlass®

ASSISTANCE CLIENT

SageGlass vous accompagne à chaque étape pour s'assurer que votre système SageGlass fonctionne selon vos exigences, y compris après l'installation. Pour toute demande d'assistance technique, contactez notre équipe à l'adresse sales.emea@sageglass.com ou au +41 31 336 81 00.

POURQUOI SAGEGLASS?

1 000+ Installations

27+ Pays

1 000+ Brevets

Le vitrage dynamique SageGlass se teinte ou s'éclaircit à la demande pour contrôler la lumière du soleil et empêcher l'éblouissement ou un excès de chaleur, tout en restant toujours transparent, contrairement à des stores ou volets. Il offre une grande performance énergétique aux bâtiments, et confort et bien-être à leurs occupants. SageGlass est un produit du Groupe Saint-Gobain, leader mondial des matériaux de construction durable depuis plus de 350 ans.

Pour plus d' informations, rendez-vous sur sageglass.com/fr/documents

© SAGE Electrochromics, Inc. Tous droits réservés.
SageGlass est une marque déposée de SAGE Electrochromics, Inc.
MKT-314.0

sageglass.com / sales.emea@sageglass.com